ԲԱՑԱՏՐԱԳԻՐ

Երևան քաղաքի Աջափնյակ Վարչական շրջանի Հ 36 մանկապարտեզի բակի բարեկարգման աշխատանքային նախագծի ցայտաղբյուրների ջրամատակարարման և կանաչ տարածքների ոռոգման մասը մշակվել է համաձայն առաջադրանքի ճարտարապետաշինարարական նագծագրերի,

- ՀՀՇՆ 40-01.01-2014 «Ջրամատակարարման և կոյուղու ներքին ցանցեր»,
- ՀՀՇՆ 40-01.03-2022 «Կոյուղու արտաքին ցանցեր և կառուցվածքներ»,
- ՀՀՇՆ 40-01.02-2020 «Ջրամատակարարման արտաքին ցանցեր և կառուցվածքներ

գործող շինարարական նորմերի և կանոնների:

ԽՄԵԼՈՒ ՏՆՏԵՍԱԿԱՆ ՋՐԱՄԱՏԱԿԱՐԱՐՈՒՄ

Մանկապարտեզի բակի ցայտաղբյուրների ջրամիացումն իրականացվում է գործող DN50մմ պոլիէթիլենե ջրագծից :

Ջրամիացման կետում տեղադրվում է հոր պոլիմերաավազային դիտահոր Ø20 մմ տրամագծի կարգավորիչ փականով:

Ջրամատակարարման խողովակաշարը նախատեսվում է իրականացնել 1.2 մ. միջին թաղման խորությամբ:

ԱՋԿ Աշխատանքային գծագրերի հիմնական լրակազմի ամփոփագիր			
Թերթ	Անվանումը	թերթերի համարը	թերթերի քանակը
1	ԸՆԴՀՆԱՈՒՐ ՏՎՅԱԼՆԵՐ (ԲԱՑԱՏՐԱԳԻՐ; ԹԵՐԹԵՐԻ ԹՎԱՐԿՈՒՄ) ԱՇԽԱՏԱՆՔԱՅԻՆ ԾԱՎԱԼՆԵՐ	ԱՋԿ-1	3
2	ԳԼԽԱՎՈՐ ՀԱՏԱԿԱԳԻԾ ՋՐԱՄԱՏԱԿԱՐԱՐՄԱՆ ՀԱՄԱԿԱՐԳՈՎ	ԱՋԿ-2	3
3	ՋՐԱՄԱՏԱԿԱՐԱՐՄԱՆ ՀՈՐԵՐԻ ՍԽԵՄԱ ԵՎ ՋՐԱՄԱՏԱԿԱՐԱՐՄԱՆ ԽՐԱՄՈՒՂՈՒ ԿՏՐՎԱԾՔԸ	ԱՋԿ-3	3

ՈՒՇԱԴՐՈՒԹՅՈՒՆ

1. ԱՐՏԱՔԻՆ ԻՆԺԵՆԵՐԱԿԱՆ ՑԱՆՑԵՐԻ ՀՈՂԱՅԻՆ ԱՇԽԱՏԱՆՔՆԵՐԸ ԻՐԱԿԱՆԱՑՆԵԼ ՀԱՄԱՊԱՏԱՍԽԱՆ ԻՆԺԵՆԵՐԱԿԱՆ ԿԱՌՈՒՑՑՆԵՐԻ ՆԵՐԿԱՅԱՑՈՒՑԻՉԻ ՆԵՐԿԱՅՈՒԹՅԱՄԲ:
2. ԻՆԺԵՆԵՐԱԿԱՆ ՑԱՆՑԵՐԻ ՀԱՏՈՒՄՆԵՐԻ ՄԱՍՈՒՄ ՀՈՂԱՅԻՆ ԱՇԽԱՏԱՆՔՆԵՐԸ ԿԱՏԱՐԵԼ ՁԵՌՔՈՎ:

ՑԱՅՏԱՁԲՅՈՒՐՆԵՐԻ ՋՐԱՄԱՏԱԿԱՐԱՐՄԱՆ ՀԱՄԱԿԱՐԳԻ ԱՇԽԱՏԱՆՔԱՅԻՆ ԾԱՎԱԼՆԵՐ				
N	ԱՆՎԱՆՈՒՄ	Չափման միավոր	Քանակ	Ծանոթություն
1	2	3	4	5
1	Ասֆալտբետոնե ծածկույթի երկկողմանի սղոցում	գմ	20	
2	Ասֆալտբետոնե ծածկույթի քանդում , և տեղափոխում	մ²	12	
3	Ասֆալտբետոնե ծածկույթի վերականգնում	մ²	12	
4	Խճի նախապատրաստական շերտի իրականացում 17սմ շերտով	մ³	2,0	
5	Տոմետե ծածկույթի քանդում և վերականգնում	մ²	9	
6	Խրամուղու մշակում ձեռքով IV կարգի բնահողում կուտակելով խրամուղու կողքը	մ³	8	
7	Խրամուղու մշակում էքսկավատորով IV կարգի բնահողում կուտակելով խրամուղու կողքը	մ³	79	
8	Խրամուղու մշակում էքսկավատորով IV կարգի բնահողում բարձելով ավտոմեքենային	մ³	23	
9	Նախապատրաստական շերտ խրամուղում ավազի շերտով 10 սմ. հաստությամբ	մ³	7	
10	Պոլիէթիլենե ճնշումային խողովակ DN20(25x2,0)	մ	38	ГОСТ -18599-2001
11	Պոլիէթիլենե ճնշումային խողովակ DN15(20x2,0)	մ	40	ГОСТ -18599-2001
12	Պողպատե էլ.եռակցվող խողովակներ d=108x 4.0մմ պատյան ներկումով	մ	10	ГОСТ -18599-2001
13	ՊՈԼԻՄԵՐԱԱՎԱԶԱՅԻՆ ՀՈՐ	հատ	2	
14	Պարուրակային արույրե փական d=20; PN 10	հատ	1	
15	Պարուրակային արույրե փական d=15; PN 10	հատ	2	
16	Ցայտաղբյուրի արույրե ծայրակալ d=15	հատ	2	
17	Մետաղյա ցանց 100*100մմ՝ ջրահեռացման համար	հատ	2	
18	Կոյուղու պոլիէթիլենե խողովակներ DN 50	մ	20	
19	Միացում գոյություն ունեցող Ø50 ջրագծին	տեղ	1	
20	Միացում գոյություն ունեցող կոյուղու հորին	տեղ	2	
21	Համակարգի փորձարկում, լվացում և ախտահանում	գմ	78	
22	Համակարգի փորձարկում, լվացում	գմ	20	
23	Խրամուղու ետլիցք ձեռքով, տեղի բնահողով	մ³	8	
24	Խրամուղու ետլիցք բուլդոզերով, տեղի բնահողով	մ³	79	
25	Խրամուղու ետլիցք բուլդոզերով, բերովի բնահողով	մ³	14	
26	Ավելցուկային բնահողի տեղափոխում	մ³	23	

ՆԱԽԱԳԻԾԸ ՄՇԱԿՎԱԾ Է ՀԱՄԱՊԱՏԱՍԽԱՆ ԳՈՐԾՈՂ ՆՈՐՄԱՆԵՐԻ ԵՎ ԿԱՆՈՆՆԵՐԻ

ՆԱԽԱԳԻԾԻ ԳԼԽԱՎՈՐ ՃԱՐՏԱՐԱԳԵՏ Կ. ԿԱՐԱՊԵՏՅԱՆ

« ԿԱՐՈՇԻՆՆԱԽԱԳԻԾ » ՍՊԸ

ԼԻՑԵՆԶԻԱ ՔՊԼ-000699

ՊԱՏՎԵՐ
N ԵՔ-ԲՄԽԱՇՁԲ-25/7

ԵՐԵՎԱՆ ՔԱՂԱՔԻ ԱՋԱՓՆՅԱԿ ՎԱՐՉԱԿԱՆ ՇՐՋԱՆԻ N 36 ՄԱՆԿԱՊԱՐՏԵԶԻ ԲԱԿԻ ԲԱՐԵԿԱՐԳՄԱՆ ԱՇԽԱՏԱՆՔՆԵՐԻ ՆԱԽԱԳԾԱՆԱԽԱՀԱՇՎԱՅԻՆ ՓԱՍՏԱԹՂԹԵՐԻ ԿԱԶՄՈՒՄՆ ԽՈՐՀՐԴԱՏՎԱԿԱՆ ԱՇԽԱՏԱՆՔՆԵՐ

ԸՆԴՀՆԱՈՒՐ ՏՎՅԱԼՆԵՐ (ԲԱՑԱՏՐԱԳԻՐ; ԹԵՐԹԵՐԻ ԹՎԱՐԿՈՒՄ)

ԱՇԽԱՏԱՆՔԱՅԻՆ ԾԱՎԱԼՆԵՐ

ՆԳԾ	Կ.ԿԱՐԱՊԵՏՅԱՆ	
ՆՆ	Ա.ԿԱՐԱՊԵՏՅԱՆ	
ՆՆ	Գ. ԵՂՈՅԱՆ	

2025

ԱՋԿ

Փուլ	Թերթ	Թերթեր
Է. Ն.	1	3

ՊԱՅՄԱՆԱԿԱՆ ՆՇԱՆՆԵՐ

- ԷԼԵԿՏՐԱԿԱՆ ՑԱՆՑ
- ՋԵՐՄԱՅԻՆ ՑԱՆՑ
- ՋՐԱԳԻԾ
- ԿՈՅՈՒՂԱԳԻԾ
- ԳԱԶԱՏԱՐ
- ՈՌՈԳՈՒՄ
- ՀԻՄՆԱՆՈՐՈԳՎՈՂ ՄԱՆԿԱՊԱՐՏԵԶ
- ՍԱՀՄԱՆԱԳԻԾ

Ա Ն Վ Ա Ն Ա Ց Ա Ն Կ

Հ/Հ	ՇԵՆՔԵՐԻ ԵՎ ՇԻՆՈՒԹՅՈՒՆՆԵՐԻ ԱՆՎԱՆՈՒՄԸ	ՄԱԿԵՐԵՍԸ
1	N36 ՄԱՆԿԱՊԱՐՏԵԶ	1331.00
2	ԱՄՖԻԹԱՏՐՈՆ	203.92
3	ՀԱՐԹԱԿ-ԾԱՂԿԱԹՈՒՄԲ	31.17x5
4	"Ա" ԽՄԲԻ ԽԱՂԱՀՐԱՊԱՐԱԿ	52.61
5	ՋՐՈՒՑԱՏԱՂԱՎԱՐ	15.32
6'	ՈՌՄԲԱՁԵՎ ՀԱՐԹԱԿ.	14.30x2
6	"Բ" ԽՄԲԻ ԽԱՂԱՀՐԱՊԱՐԱԿ	52.61
7	ՋՐՈՒՑԱՏԱՂԱՎԱՐ	15.32
8	"Գ" ԽՄԲԻ ԽԱՂԱՀՐԱՊԱՐԱԿ	52.61
9	ՋՐՈՒՑԱՏԱՂԱՎԱՐ	15.32
10	"Դ" ԽՄԲԻ ԽԱՂԱՀՐԱՊԱՐԱԿ	52.61
11	ՋՐՈՒՑԱՏԱՂԱՎԱՐ	15.32
12	ԵՌԱՆԿՅՈՒՆԱՁԵՎ ՀԱՐԹԱԿ.	32.55
13	"Ե" ԽՄԲԻ ԽԱՂԱՀՐԱՊԱՐԱԿ	52.61
14	ՋՐՈՒՑԱՏԱՂԱՎԱՐ	15.32
15	"Զ" ԽՄԲԻ ԽԱՂԱՀՐԱՊԱՐԱԿ	52.61
16	ՋՐՈՒՑԱՏԱՂԱՎԱՐ	15.32
17	"Զ" ԽՄԲԻ ԽԱՂԱՀՐԱՊԱՐԱԿ	52.61
18	ՋՐՈՒՑԱՏԱՂԱՎԱՐ	15.32
19	ԵՌԱՆԿՅՈՒՆԱՁԵՎ ՀԱՐԹԱԿ.	32.55
20	"Զ" ԽՄԲԻ ԽԱՂԱՀՐԱՊԱՐԱԿ	52.61
21	ՋՐՈՒՑԱՏԱՂԱՎԱՐ	15.32
22	"Զ" ԽՄԲԻ ԽԱՂԱՀՐԱՊԱՐԱԿ	52.61
23	ՋՐՈՒՑԱՏԱՂԱՎԱՐ	15.32
24	ՄԱՐԶԱՀՐԱՊԱՐԱԿ	280.00
25	ԿԱՆԱՉՊԱՏՈՒՄ	3212.85
26	ԱՍՖԱԼՏ	1614.32
27	ԿԻՍԱԿՈՐ ԾԱՂԿԱՆՈՑ	41.81

ՆՈՐ ՏՆԿՎՈՂ ԾԱՌԱՏԵՍԱԿՆԵՐ -240 ԾԱՌ

- 1 ՍՈՃԻ-42 հատ
- 2 ԵՂԵՎՆԻ-48հատ
- 3 ԳԼԴԱՁԵՎ ԱԿԱՑԻԱ-51հատ
- 4 ՍԱՊՈՆԱԾԱՌ -49 հատ
- 5 ՁԻԱԿԱՍԿ -15 հատ
- 6 ԿԱՏԱԼՊԱ -10 հատ
- 7 ՀՈՒՐԱՅԱԾԱՌ -25 հատ

ՊԱՅՄԱՆԱԿԱՆ ՆՇԱՆՆԵՐ

- DN50 Պոլիէթիլենե խողովակ DN50(63x5,8)
- DN40 Պոլիէթիլենե խողովակ DN40(50x3,7)
- DN32 Պոլիէթիլենե խողովակ DN32(40x3,0)
- DN25 Պոլիէթիլենե խողովակ DN25(32x2,0)
- Ջրամատակարարման խողովակ
- Ջրահեռացման խողովակ

« ԿԱՐՈՇԻՆՆԱԽԱԳԻԾ » ՍՊԸ

ԼԻՑԵՆԶԻԱ ՔՊԼ-000699

ՊԱՏՎԵՐ
N ԵՔ-ԲՄԽԱՇՁԲ-25/7

ԵՐԵՎԱՆ ՔԱՂԱՔԻ ԱՋԱՓՆՅԱԿ ՎԱՐՉԱԿԱՆ ՇՐՋԱՆԻ N 36 ՄԱՆԿԱՊԱՐՏԵԶԻ ԲԱԿԻ ԲԱՐԵԿԱՐԳՄԱՆ ԱՇԽԱՏԱՆՔՆԵՐԻ ՆԱԽԱԳԾԱՆԱԿԱՀԱՇՎԱՅԻՆ ՓԱՍԱԹՂԹԵՐԻ ԿԱԶՄՄԱՆ ԽՈՐՀՐԴԱՏՎԱԿԱՆ ԱՇԽԱՏԱՆՔՆԵՐ

ԳԼԽԱՎՈՐ ՀԱՏԱԿԱԳԻԾ Մ1:500: ՋՐԱՄԱՏԱԿԱՐԱՐՄԱՆ ՀԱՄԱԿԱՐԳՈՎ

ՆԳԵ	Կ.ԿԱՐԱՊԵՏՅԱՆ	
ՆԵ	Ա.ԿԱՐԱՊԵՏՅԱՆ	
ՆԵ	Գ. ԵՂՈՅԱՆ	

2025

ԱՋԿ

Փուլ	Թերթ	Թերթեր
Է. Ն.	2	3

ԿՏՐՎԱԾՔ 1-1 Մ1:10
SECTION 1-1 S1:10

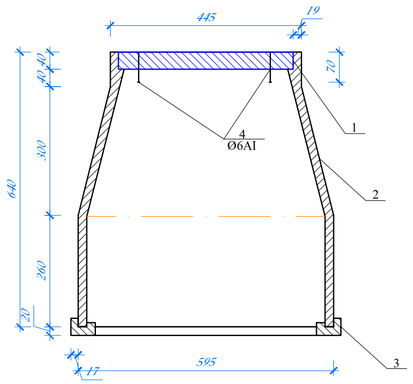

ԿՏՐՎԱԾՔ 2-2 Մ1:10
SECTION 2-2 S1:10

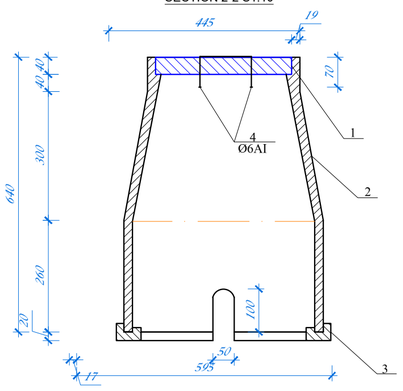

ՏԵԽՆԻԿԱԿԱՆ ՑՈՒՑԱՆԻՇՆԵՐԸ
TECHNICAL PARAMETERS

N	Name Ցուցանիշ	Meas.unit Չափ. միավ	Description Նշանակություն
1	Water bolt Զրակլանում	%	0.2-0.5
2	Bending strength Ծռման ամրություն	MPa ՄՊա	2.5-3.0
3	Pulling strength Սեղմման ամրություն	MPa ՄՊա	>25
4	Thermostability Ջերմակայունություն	°C	>+50 - +150
5	Burden bearing Բեռնակրողունակություն	տ/t	>12
6	Raw material - polymer-sand Հումքը՝ պոլիմեր-ավազ		

ԶՐԱՄԱՏԱԿԱՐԱՐՄԱՆ ԽՐԱՄՈՒՂՈՒ ԿՏՐՎԱԾՔ

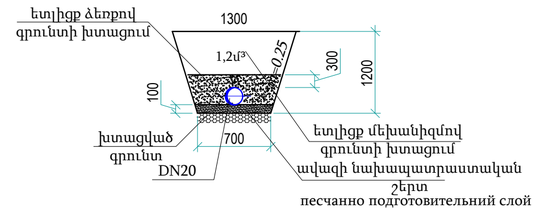

ՊԱՅՄԱՆԱԿԱՆ ՆՇԱՆՆԵՐ
LEGENDS

1. Կափարիչ Cover
2. Պատ Wall
3. Հիմքի շրջանակ Foundation circle
4. Պողպատե բռնակ Steel knob

LAYOUT S1:10
ՀԱՏԱԿԱԳԻԾ Մ1:10

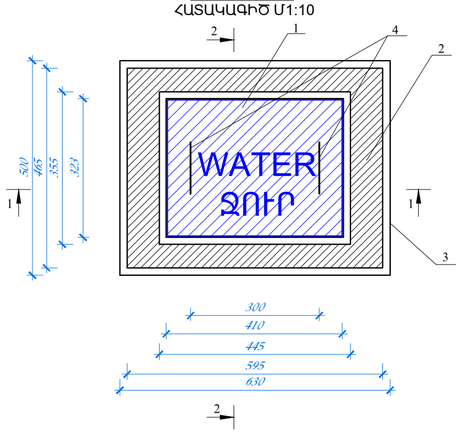

ՑԱՑՏԱՂԲՅՈՒՐԻ ՄԻԱՑՄԱՆ ՄՈՆՏԱԺՄԱՆ ՍԽԵՄԱ ՊՈԼԻՄԵՐԱԱՎԱԶԱՅԻՆ ՀՈՐՈՒՄ

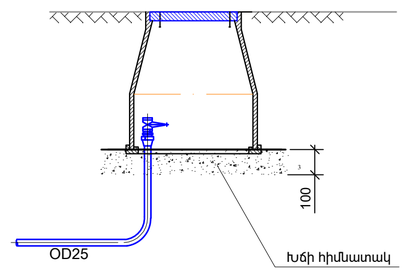

ԾԱՆՈԹՈՒԹՅՈՒՆ

1. Դիտահորը պետք է ունենա համապատասխանության սերտիֆիկատ՝ ԳՕՍՏ 30108-94 կամ համարժեք միջազգային ստանդարտներին համապատասխան:
2. Բեռնակրողունակությունը - >12 տ-ից
3. Կափարիչը - կապույտ գույնի "ՋՈՒՐ" դաջվածքով, պողպատե երկու բռնակներով
4. Հումքը՝ պոլիմեր-ավազային
5. Դիտահորի տեղափոխման և մոնտաժման հարմարությունից ելելով հնարավոր է նաև պատը իրականացնել 2 կտորից՝ պահպանելով պահանջվող ամրությունը:

ՑԱՑՏԱՂԲՅՈՒՐԻ ՄԻԱՑՄԱՆ ՄՈՆՏԱԺՄԱՆ ՍԽԵՄԱ ՊՈԼԻՄԵՐԱԱՎԱԶԱՅԻՆ ՀՈՐՈՒՄ

ՊՋՀ-1

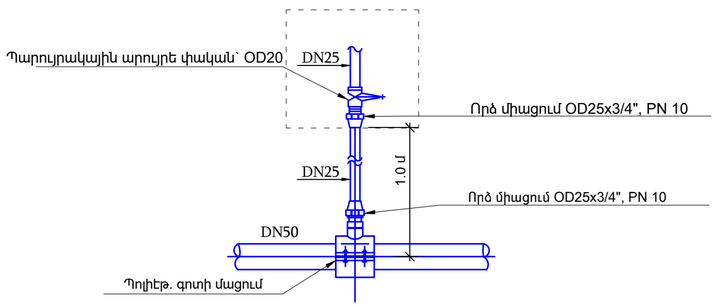

ՑԱՑՏԱՂԲՅՈՒՐԻ ՄԻԱՑՄԱՆ ՄՈՆՏԱԺՄԱՆ ՍԽԵՄԱ ՊՈԼԻՄԵՐԱԱՎԱԶԱՅԻՆ ՀՈՐՈՒՄ

ՊՋՀ-2

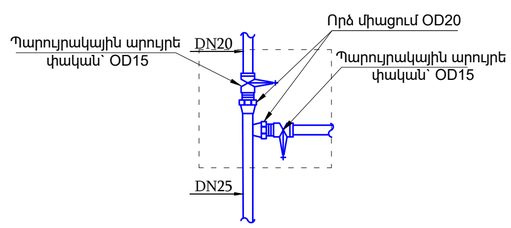

Ծանոթություն

Հորերի հողային աշխատանքների ծավալները ներառված է խրամուղիների հողային աշխատանքների ծավալների մեջ:

« ԿԱՐՈՇԻՆՆԱԽԱԳԻԾ » ՍՊԸ
ԼԻՑԵՆԶԻԱ ՀՊԼ-000699

ՊԱՏՎԵՐ
N ԵՔ-ԲՄԽԱՇՁԲ-25/7

ԵՐԵՎԱՆ ՔԱՂԱՔԻ ԱՋԱՓՆՅԱԿ ՎԱՐՉԱԿԱՆ ՇՐՋԱՆԻ N 36 ՄՈՆԱԿԱՊՄԲՏԵՅԻ ԲԱՅԻ ԲԱՐԵԿԱՐԳԱՆԱ ԱՇԽԱՏԱՆՔՆԵՐԻ ՆԱԽԱԳԾԱՆԱՎԱՀԱՇՎԱՌԻՆ ՓԱՍԱԹՂԹԵՐԻ ԿԱԶՄՈՒՆ ԽՈՐՀՐԴԱՏՎԱԿԱՆ ԱՇԽԱՏԱՆՔՆԵՐ

ՋՐԱՄԱՏԱԿԱՐԱՐՄԱՆ ՀՈՐԵՐԻ ՍԽԵՄԱ ԵՎ ՋՐԱՄԱՏԱԿԱՐԱՐՄԱՆ ԽՐԱՄՈՒՂՈՒ ԿՏՐՎԱԾՔԸ

ՆԳԵ	Կ.ԿԱՐԱՊԵՏՅԱՆ	
ՆԵ	Ա.ԿԱՐԱՊԵՏՅԱՆ	
ՆԵ	Գ. ԵՂՈՅԱՆ	

2025

ԱՋԿ

Փուլ	Թերթ	Թերթերի
Է. Ն.	3	3